Винтовка пневматическая газобаллонная **RAPTOR**

ПАСПОРТ ИЗДЕЛИЯ

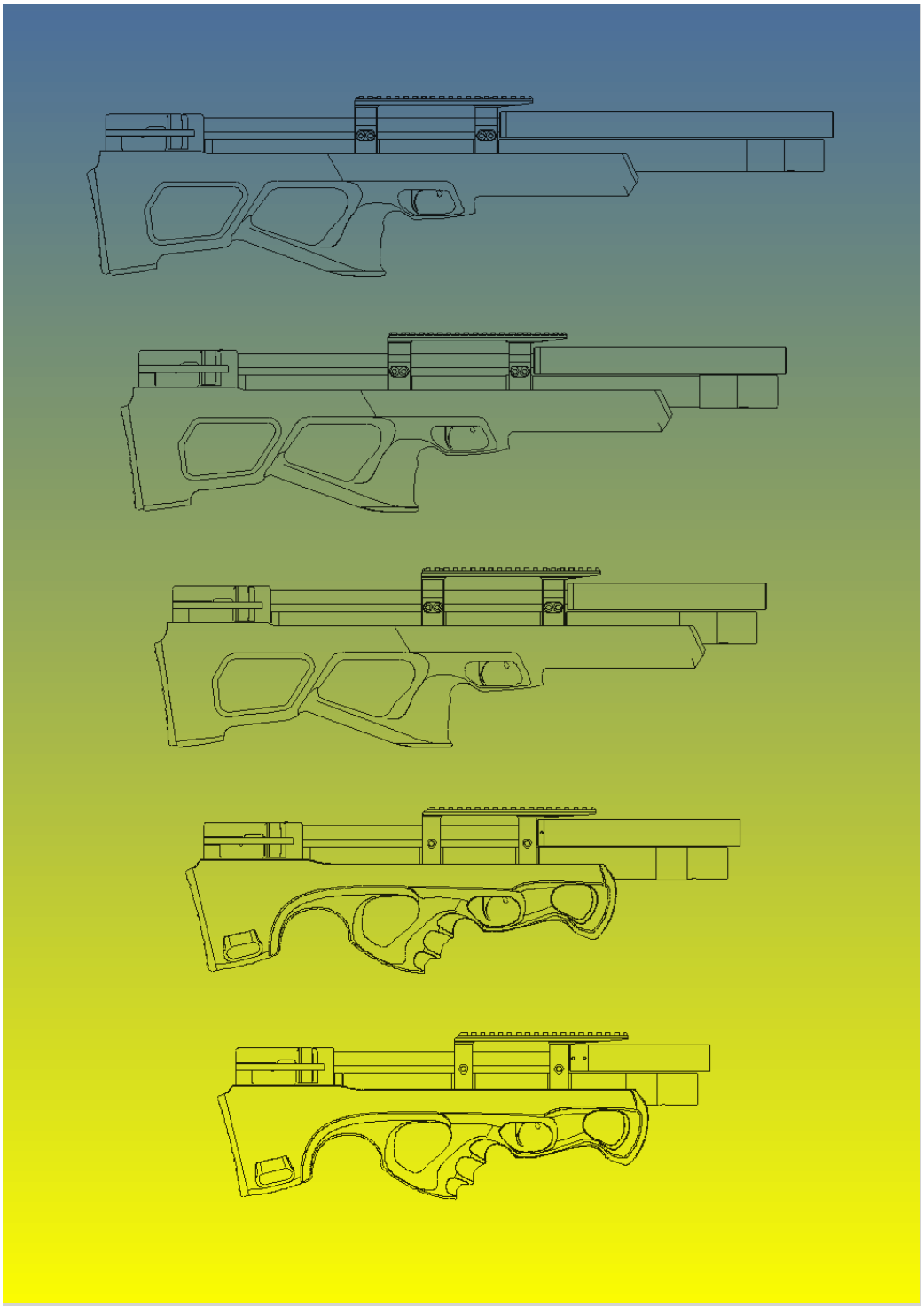

СОДЕРЖАНИЕ

1. Введение 3
2. Назначение 3
3. Технические характеристики 4
4. Устройство и принцип работы 5
5. Снаряжение магазина 11
6. Указание по мерам безопасности 12
7. Подготовка к эксплуатации и эксплуатация 13
8. Техническое обслуживание 16
9. Гарантии производителя 16
10. Комплектация 17
11. Свидетельство о приемке 17

1. ВВЕДЕНИЕ

1.1. Приступая к эксплуатации винтовки, внимательно изучите паспорт. Настоящий паспорт кратко знакомит с основными техническими характеристиками, устройством и правилами эксплуатации винтовки.
1.2. Наименования деталей и узлов приведены на рисунках и в соответствующих таблицах.
1.3. В связи с постоянной работой по усовершенствованию изделия, повышающему его надежность и улучшающему эксплуатационные характеристики, в конструкцию могут быть внесены изменения, не отраженные в настоящем издании.

2. НАЗНАЧЕНИЕ

Винтовка пневматическая многозарядная модели **RAPTOR-3** предназначена для тренировочной стрельбы пулями JSB, CP или другими пулями калибра 4,5 мм, предназначенными для стрельбы из пневматического оружия при температуре окружающей среды от 272 К (–10 ºС) до 323 К (+50 ºС).

3. ТЕХНИЧЕСКИЕ ХАРАКТЕРИСТИКИ

№ п/п	Параметр	Единица измерения	Compact	Compact +	Standart	Standart +	Long
1	Калибр	мм	4,5	4,5	4,5	4,5	4,5
2	Длина ствола	мм	300 ± 2	353 ± 20	440 ± 2	500 ± 2	590 ± 2
3	Масса винтовки	кг	2,6 ± 0,3	2,9 ± 0,3	3,1 ± 0,3	3,2 ± 0,3	3,6 ± 0,3
4	Габаритные размеры – длина – ширина – высота	мм	 550 ± 10 48 ± 5 190 ± 15	 620 ± 10 48 ± 5 190 ± 15	 685 ± 10 48 ± 5 200 ± 15	 745 ± 10 48 ± 5 200 ± 15	 835 ± 10 48 ± 5 200 ± 15
5	Усилие спуска регулируемое, но не более чем	Н (кгс)	8 (0,816)	8 (0,816)	8 (0,816)	8 (0,816)	8 (0,816)
6	Прицельная дальность	м	25	25	25	25	25
7*	Начальная скорость пули	м/с	280 ± 20	295 ± 20	300 ± 20	310 ± 20	320 ± 20
8	Кучность стрельбы на дистанции 25 м от дульного среза не более чем	мм	20	20	20	20	20
9	Длина хода спускового крючка, регулируемая	мм	0,5 ÷ 1,5	0,5 ÷ 1,5	0,5 ÷ 1,5	0,5 ÷ 1,5	0,5 ÷ 1,5
10	Объем резервуара	$см^3$	170	220	268	310	374
11	Диапазон рабочего давления	$кгс/см^2$	250-110	250-110	250-110	250-110	250-110
*Указана скорость для пули JSB 4,5-0,547 г							

4. УСТРОЙСТВО И ПРИНЦИП РАБОТЫ

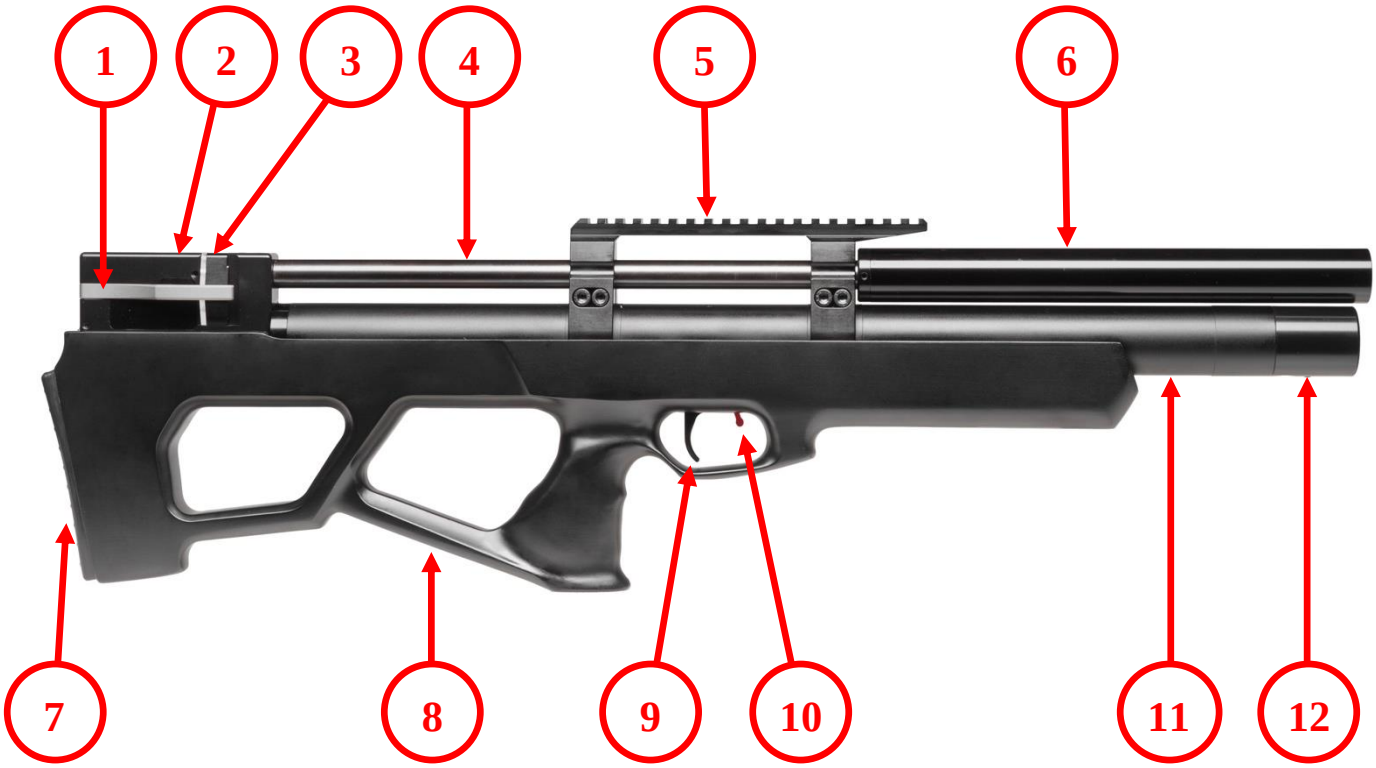

1. Рычаг управления затвором
2. Ствольная коробка
3. Магазин
4. Ствол
5. Планка Weaver
6. Саундмодератор
7. Затыльник
8. Приклад
9. Спусковой крючок
10. Предохранитель
11. Резервуар воздуха высокого давления
12. Передняя пробка с манометром и заправочным портом

Рис. 1. Общий вид и составные части винтовки серии Standart

1. Рычаг управления затвором
2. Ствольная коробка
3. Магазин
4. Ствол
5. Планка Weaver
6. Саундмодератор
7. Затыльник
8. Приклад
9. Спусковой крючок
10. Предохранитель
11. Резервуар воздуха высокого давления
12. Передняя пробка с манометром и заправочным портом

Рис. 2. Общий вид и составные части винтовки серии Compact

4.1. Общий вид и составные части винтовки показаны на **Рис. 1** и **Рис. 2.**
4.2. Вылет пули из канала ствола пневматической винтовки происходит за счет энергии предварительно сжатого воздуха, который содержится в резервуаре воздуха высокого давления (ВВД) винтовки.
4.3. Взведение винтовки осуществляется с помощью поступательного движения рычага управления затвором вперед-назад.
4.4. Надежное запирание канала ствола обеспечивается за счет кинематического замка при закрытии рычага управления затвором.
4.5. В резервуаре винтовки имеется редуктор (версия винтовки с редуктором), благодаря которому в клапанной полости винтовки всегда поддерживается постоянное давление. За счет этого достигается постоянство начальной скорости пули во всем диапазоне рабочего давления.
4.6. Многозарядность винтовки обеспечивается за счет оснащения ее магазином. Пули располагаются в каморах сепаратора магазина. Проворот сепаратора магазина происходит под действием усилия пружины, расположенной непосредственно в самом магазине. Совмещение очередной каморы с осью ствола происходит в момент взведения винтовки. Перед досыланием пули магазин фиксируется и обеспечивает соосность каморы сепаратора магазина с каналом ствола.
4.7. Спусковой механизм имеет возможность регулировки по ходу и усилию (**Рис. 3, 4, 5**).
4.8. Положением **упора 1 (Рис. 3)** регулируется общая жесткость спуска.

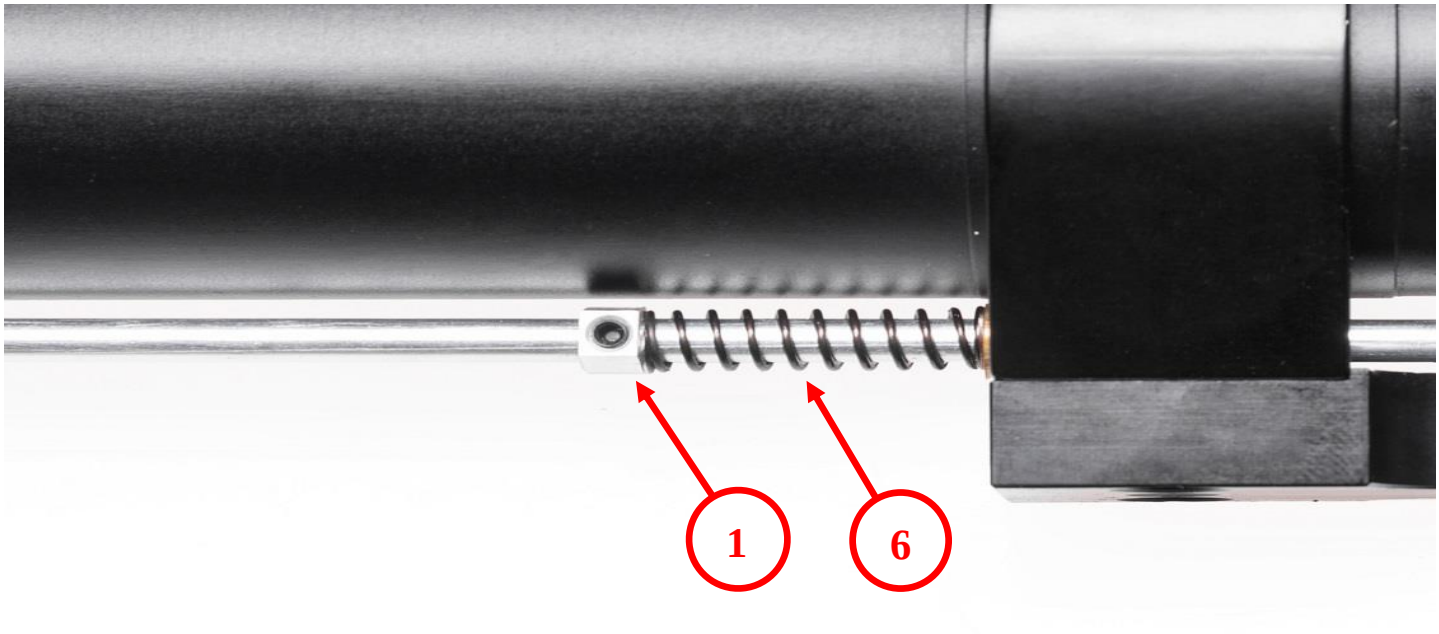

Рис. 3. Упор пружины тяги спускового крючка

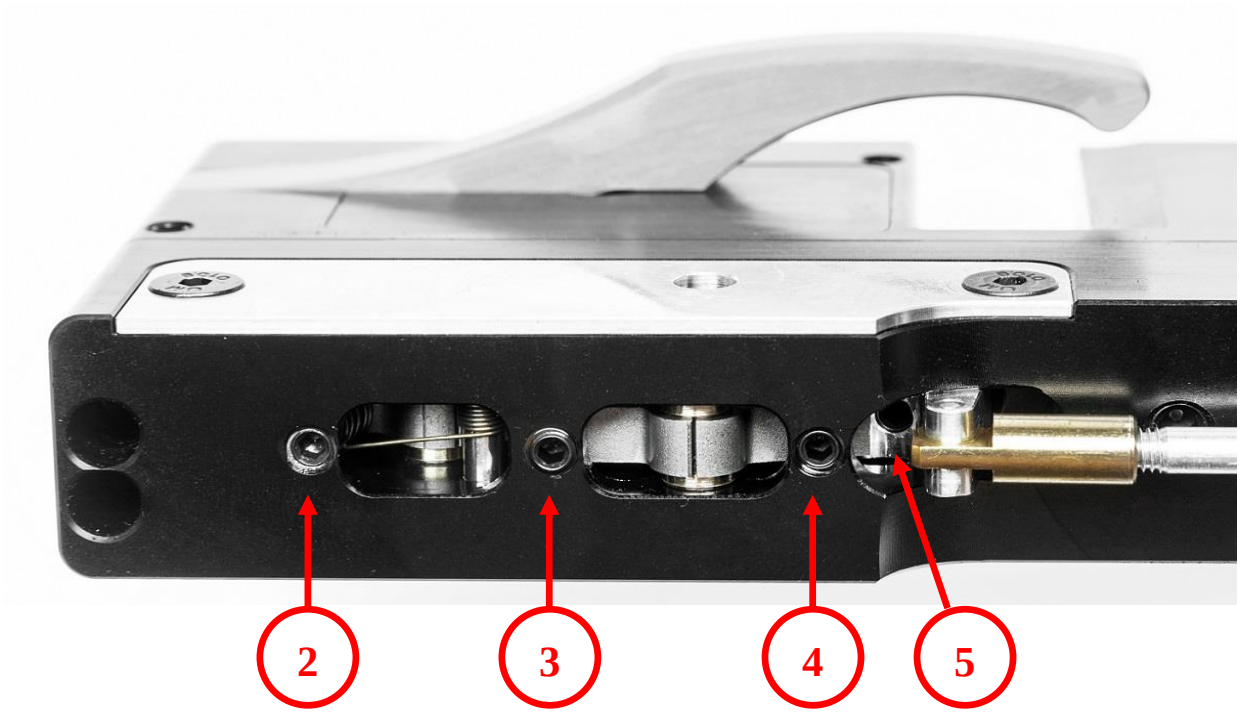

Рис. 4. Винты регулировок спускового механизма

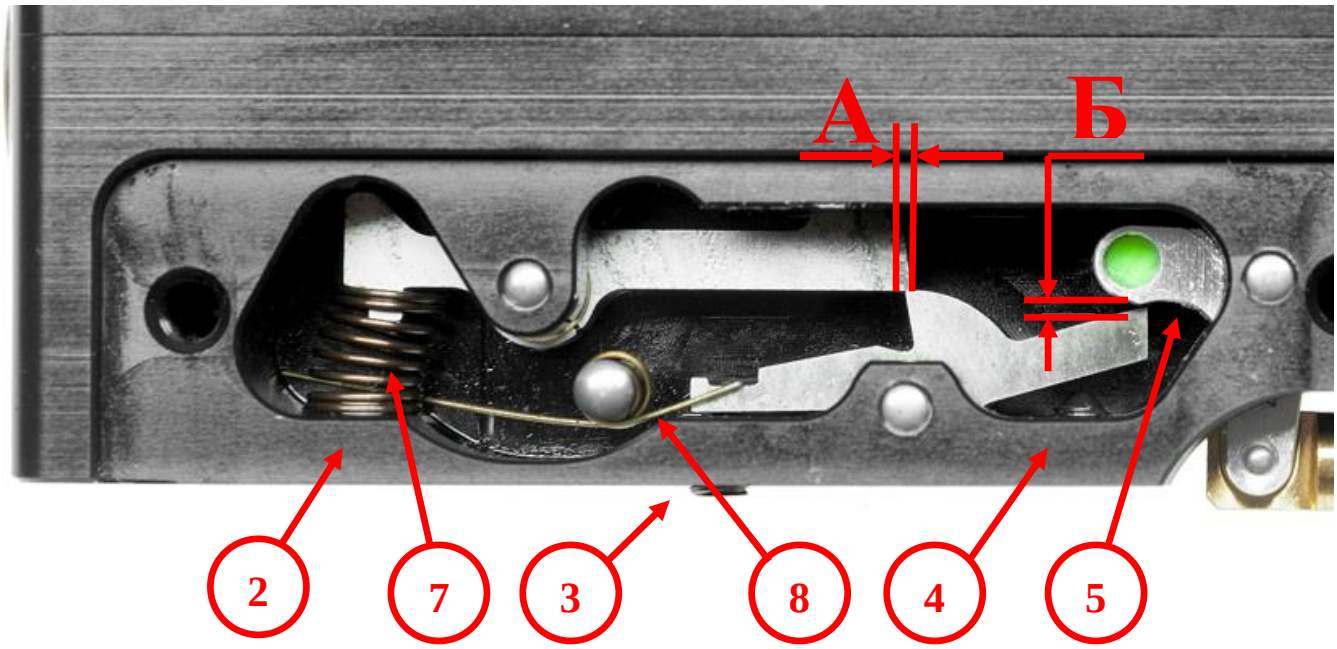

Рис. 5. Контрольные точки регулировки спускового механизма

4.9. **Винт 2 (Рис. 4, 5)** не регулируется. Он служит направляющей **пружины 7** верхнего шептала.
4.10. **Винт 3 (Рис. 4, 5)** регулирует величину зацепления **шептал А**. Это фаза окончательного хода спускового крючка.
Внимание! Вкручивание винта 3 укорачивает спуск и может привести к не постановке на взвод или, что очень опасно, к самопроизвольному срыву шептала и случайному выстрелу! Все регулировки величины зацепления шептал производить только после регулировки величины продергивания (смотрите пункт 4.9)! Регулировку спускового механизма имеет право проводить подготовленный стрелок или ремонтная мастерская.
4.11. **Винт 4 (Рис. 4, 5)** ограничивает величину хода спускового крючка в фазе после срабатывания спускового механизма (так называемую «величину продергивания» спускового крючка после выстрела). **Регулировку величины продергивания производить только при выкрученном винте 3 (смотрите пункт 4.8)! Регулировку спускового механизма имеет право проводить подготовленный стрелок или ремонтная мастерская.**
4.12. **Винт 5** регулирует **величину Б (Рис. 5)** свободного (холостого) хода спускового крючка.
4.13. **Пружина 6 (Рис. 3)** определяет величину усилия свободного хода спускового крючка.
4.14. **Пружина 8 (Рис. 5)** служит для принудительного удержания нижнего шептала в запертом положении и за счет суммирования своего усилия с усилием **пружины 6** обеспечивает четко ощутимую ступеньку.
4.15. В передней пробке резервуара воздуха высокого давления расположен манометр, позволяющий контролировать заправку винтовки и остаток ВВД в резервуаре. Также в передней пробке расположен заправочный порт. Для предотвращения загрязнения заправочного порта сразу после заправки проверните защитную крышку заправочного порта так, чтобы заправочный порт оказался полностью закрытым. Перед заправкой всегда визуально проверяйте заправочный порт на предмет отсутствия загрязнения, а также всегда контролируйте на предмет загрязнения заправочный штуцер. Несоблюдение правил заправки может привести к потере герметичности винтовки и повреждению заправочного порта.
4.16. Спусковой крючок винтовки имеет предохранитель **(Рис. 6)**. При переключении **предохранителя 2** в положение от **спускового крючка 1** спусковой крючок получает степень свободы, достаточную для передачи движения тяге **спускового крючка 3** и срабатывания спускового механизма.

При переключении **предохранителя 2** в положение на **спусковой крючок 1** спусковой крючок блокируется и через **тягу 3** не может воздействовать на спусковой механизм.

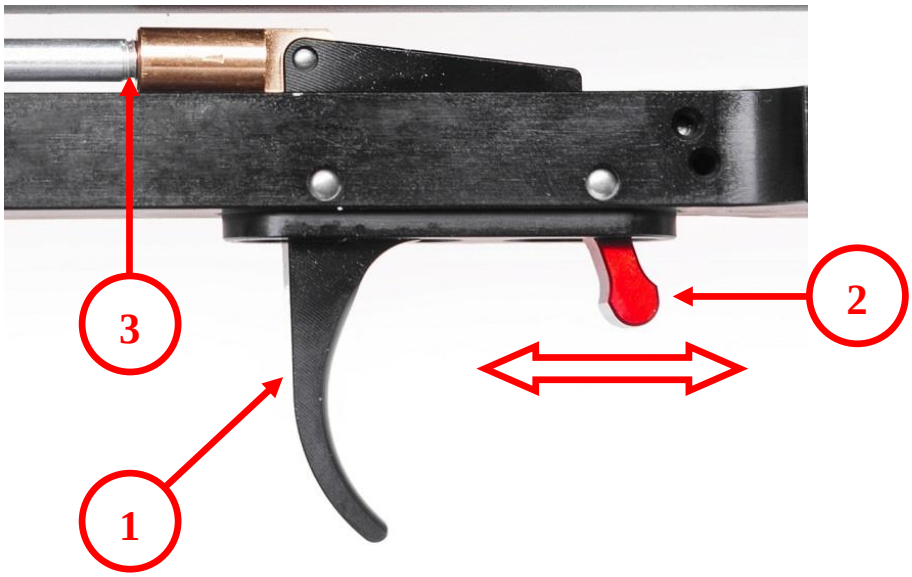

Рис. 6. Предохранитель и его положения

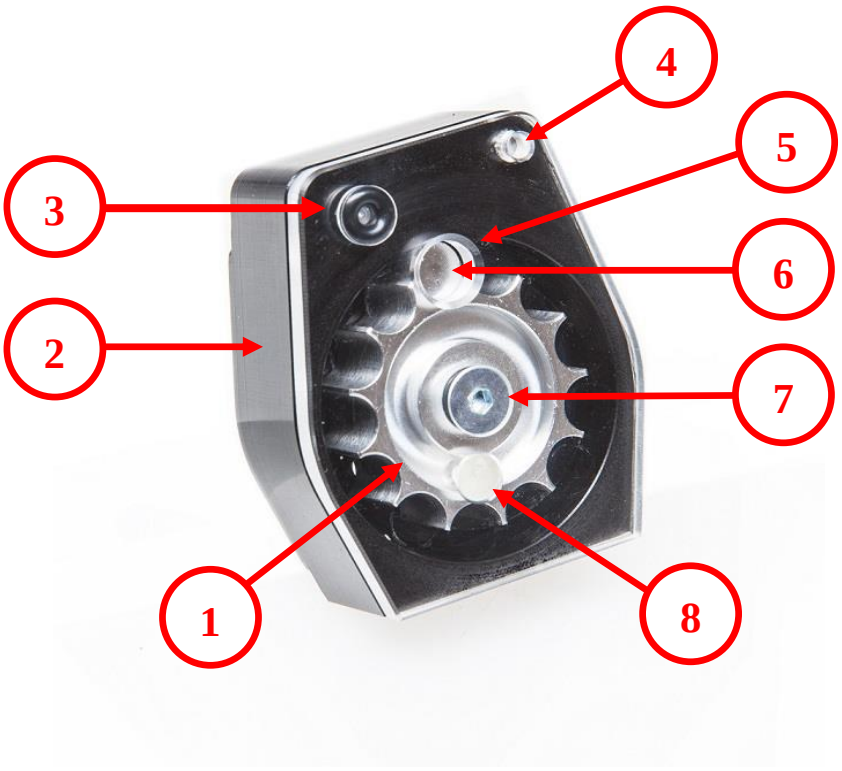

Рис. 7. Магазин винтовки

4.17. Магазин винтовки **(Рис. 7)** служит для ускорения перезарядки винтовки. Магазин имеет закрытую конструкцию, которая обеспечивает защиту пуль от механического воздействия и повышенную защищенность от загрязнения пуль, а также повышенную защищенность канала ствола от попадания в него грязи и посторонних предметов. В итоге ствол винтовки будет обладать большим ресурсом и сохранит высокие показатели кучности на большее количество выстрелов. Конструктивно магазин состоит из **сепаратора 1**, **корпуса магазина 2**, **прозрачной защитной крышки 3**, **стопора защитной крышки 4**, **винта 7**, **пальца-взводителя 8**. Также внутри **сепаратора 1** находится пружина привода магазина.

Винтовка имеет индикацию пустого состояния магазина. После того как последняя пуля покинула канал ствола, **выступ 6 (Рис. 7)** сепаратора становится на линию досылания и таким образом препятствует движению затвора в переднее положение. Поэтому **рычаг управления затвором 1 (Рис. 1, 2)** невозможно вернуть в крайнее переднее положение, не вынув из винтовки пустой магазин.

5. СНАРЯЖЕНИЕ МАГАЗИНА

Перед началом снаряжения магазина необходимо взвести его пружину. Взведение пружины осуществляется путем поворота защитной крышки **против часовой стрелки** до момента соприкосновения выступа **сепаратора 6** и выступа **корпуса магазина 5 (Рис. 7)**. В процессе поворота защитной крышки **палец-взводитель 8,** упираясь в выступ на **сепараторе 1,** проворачивает его, и пружина, расположенная в **сепараторе 1,** взводится. Готовый к снаряжению магазин показан на **Рис. 8**.

Рис. 8

После взведения пружины магазина можно приступить к наполнению магазина пульками. Для этого нужно перевернуть магазин защитной крышкой вниз. Первая пуля опускается в магазин юбкой вниз, так, как показано на **Рис. 9**. Далее магазин берется левой рукой, как показано на **Рис. 8**, указательный палец левой руки удерживает первую пулю от выпадения. Магазин переворачивается **защитной крышкой 3** вверх. Далее **защитная крышка 3** проворачивается **по часовой стрелке,** и каморы **сепаратора 1** поочередно снаряжаются пульками. Полностью снаряженный магазин показан на **Рис. 10**.

Рис. 9 **Рис. 10**

6. УКАЗАНИЯ ПО МЕРАМ БЕЗОПАСНОСТИ

Пневматическая винтовка представляет собой предмет, потенциально опасный для людей и животных при легкомысленном обращении с ней. Принимайте все меры предосторожности и помните, что пренебрежение правилами без-опасности может привести к трагическим последствиям.
Строго соблюдайте требования, изложенные в разделах этой инструкции.

При эксплуатации винтовки **запрещается**:

1) направлять винтовку в сторону людей и животных;
2) хранить или оставлять на время винтовку с пулей в стволе;
3) хранить или оставлять винтовку во взведенном состоянии;

4) хранить и перевозить винтовку со снаряженным и вставленным в винтовку магазином;
5) хранить винтовку в сырых, непроветриваемых помещениях;
6) передавать заряженную и взведенную винтовку второму лицу;
7) проводить стрельбу в местах, для этого не предназначенных;
8) стрелять в черте населенных пунктов, кроме мест, специально оборудованных для стрельбы;
9) при заправке винтовки превышать максимально разрешенное давление воздуха;
10) использовать для заправки винтовки какие-либо иные газы, кроме воздуха;
11) использовать для стрельбы стальные шарики, шарики ВВ, пули кустарного производства;
12) эксплуатировать винтовку, резервуар которой имеет следы значительных повреждений (глубокие вмятины, глубокие царапины, значительные повреждения заправочного порта, повреждения манометра);
13) производить регулировку спускового механизма, не имея должной квалификации;
14) самостоятельно вносить изменения в конструкцию винтовки;
15) производить самостоятельную регулировку и разборку редуктора, резервуара ВВД и других частей винтовки, работающих под давлением;
16) проводить переделку и внесение изменений в конструкцию частей винтовки, работающих под давлением;
17) хранить и оставлять винтовку вблизи нагревательных приборов, открытого огня или под действием прямых солнечных лучей;
18) допускать нагрев винтовки свыше +70 ºС;
19) производить частые холостые спуски ударно-спускового механизма без ВВД в резервуаре;
20) хранить винтовку и пули к ней в месте, к которому имеют доступ дети и/или посторонние.

7. ПОДГОТОВКА К ЭКСПЛУАТАЦИИ И ЭКСПЛУАТАЦИЯ

7.1. Перед началом эксплуатации винтовки необходимо:

1) произвести внешний визуальный осмотр винтовки на предмет наличия повреждений;

2) расконсервировать канал ствола и протереть его насухо;
3) убедиться в отсутствии ржавчины, царапин и других повреждений в канале ствола;
4) уверенным движением отвести рычаг управления затвором в крайнее заднее положение и убедиться, что винтовка стала на боевой взвод;
5) убедиться в работоспособности УСМ, произведя холостой выстрел в сторону мишени, в землю или вертикально вверх;
6) проверить отсутствие загрязнений и повреждений на заправочном штуцере и внутри канала заправочного порта резервуара ВВД;
7) подсоединить заправочный штуцер к шлангу насоса или к шлангу заправочной станции;
8) слегка смазать любой силиконовой смазкой уплотнения на заправочном штуцере;
9) проворачивая защитную крышку заправочного порта, совместить отверстие в защитной крышке с отверстием заправочного порта;
10) аккуратно установить заправочный штуцер в заправочный порт до упора и заправить винтовку сжатым воздухом;

МАКСИМАЛЬНО РАЗРЕШЕННОЕ ДАВЛЕНИЕ НЕ ПРЕВЫШАТЬ! ВИНТОВКУ ЗАПРАВЛЯТЬ ТОЛЬКО ЧИСТЫМ И ОСУШЕННЫМ ВОЗДУХОМ!

11) стравить ВВД из заправочного шланга и вынуть заправочный штуцер из заправочного порта винтовки;
12) провернуть защитную крышку заправочного порта на любой произвольный угол так, чтобы отверстие заправочного порта оказалось закрытым от попадания внутрь грязи.

Винтовка готова к работе.

7.2. Для эксплуатации винтовки с установленным на нее магазином необходимо:

1) отвести рычаг взведения в крайнее заднее положение;
2) вставить магазин в окно магазина на ствольной коробке, как показано на **Рис. 11,** и утопить его вниз до упора;
3) вернуть рычаг управления затвором в крайнее переднее положение до упора.

После этого винтовка готова к выстрелу. Для произведения каждого следующего выстрела необходимо взвести винтовку, отведя рычаг управления затвором в крайнее заднее положение и вернуть рычаг

управления затвором в крайнее переднее положение. По окончании пуль в магазине винтовки **выступ сепаратора 6 (Рис. 7)** станет на линию досылания и таким образом блокирует затвор. Для продолжения стрельбы необходимо переместить рычаг управления затвором в крайнее заднее положение и заменить пустой магазин на снаряженный.

Рис. 11

7.3. Винтовка имеет возможность снятия с боевого взвода без досылания пули в канал ствола. Во избежание досылания двух и более пуль в канал ствола при взведенной винтовке переместите клавишу фиксации **сепаратора магазина 1 (Рис. 11)** в направлении **на магазин**, при этом блокируется от проворота **сепаратор 2 (Рис. 11)**. **Внимание! Установка и снятие магазина производятся при положении клавиши фиксации сепаратора магазина от магазина.**

Для снятия винтовки с боевого взвода без досылания второй пули в ствол произвести следующие действия:

1) включить блокировку сепаратора магазина, переместив **клавишу 1 (Рис. 11)** в положение **на магазин**;
2) переместить **рычаг управления затвором 3 (Рис. 11)** в крайнее заднее положение и, удерживая его в крайнем заднем положении, нажать на спусковой крючок;

3) удерживая спусковой крючок в нажатом положении, плавно вернуть **рычаг управления затвором 3 (Рис. 11)** в крайнее переднее положение. После этих действий винтовка снята с боевого взвода, пуля находится в стволе, сепаратор магазина заблокирован. Для выстрела необходимо повторно взвести винтовку. Для того чтобы сделать следующий выстрел, перед взведением винтовки необходимо отключить фиксацию сепаратора магазина, переместив **клавишу 1 (Рис. 11)** в положение **от магазина**.

8. ТЕХНИЧЕСКОЕ ОБСЛУЖИВАНИЕ

Конструкция винтовки проработана таким образом, чтобы безотказно функционировать при минимальном обслуживании. Обслуживание сводится к смазке через каждые 1500-2000 выстрелов деталей спускового механизма, осей рычага управления затвором, ударника и цилиндра, к которому он перемещается, смазкой WD-40. Буквально одной-двух капель на одну смазываемую точку вполне достаточно.

Чистка канала ствола производится через каждые 500-1000 выстрелов при помощи специальных фетровых патчей. Патч досылается в ствол, и производится выстрел. Достаточно пяти-шести патчей для полной очистки ствола от освинцевания. Первые два патча пропитываются маслом WD-40 и выстреливаются в таком виде, остальные три-четыре патча выстреливаются сухими. Практика показывает, что подобной процедуры, при условии нормальной эксплуатации винтовки, вполне достаточно для качественной очистки канала ствола.

9. ГАРАНТИИ ПРОИЗВОДИТЕЛЯ

Уважаемый владелец изделия! Завод-изготовитель гарантирует качество и безотказную работу изделия при правильном обращении и уходе за ним. Если же в вашем изделии произошли какие-либо неисправности, вы можете обратиться в специализированные мастерские, где вам окажут необходимую помощь. Гарантийный срок изделия — 18 месяцев со дня продажи при наработке не более 10 000 выстрелов. В течение этого срока неисправности, возникшие по причине производственных дефектов, устраняются бесплатно. **Неисправности, возникшие после истечения гарантийного срока обслуживания, или возникшие по причине неправильной эксплуатации, будут устраняться мастерскими за счет владельца изделия.**

10. КОМПЛЕКТАЦИЯ

НАИМЕНОВАНИЕ	КОЛИЧЕСТВО
Винтовка	1
Магазин	2
Заправочный штуцер	1
Паспорт	1
Упаковка	1

11. СВИДЕТЕЛЬСТВО О ПРИЕМКЕ

Винтовка пневматическая многозарядная модели RAPTOR-3
№_____соответствует ТУ изготовителя.

Дата выпуска_____

Подпись лиц, ответственных за приемку

ФОП Макух Валентин Анатольевич
Украина, г. Киев
15valentinem@gmail.com

ТАЛОН ГАРАНТИЙНОГО РЕМОНТА
винтовки пневматической многозарядной модели RAPTOR-3

Серийный №_____

Продано торгующей организацией_____

(наименование)

«_____»_____20_____г._____

(подпись)

Штамп торгующей организации_____

ДАТА	ВИДЫ РАБОТ ПО УСТРАНЕНИЮ НЕИСПРАВНОСТЕЙ	МАСТЕР
(принял)		(штамп)
(выдал)		(подпись)
(принял)		(штамп)
(выдал)		(подпись)
(принял)		(штамп)
(выдал)		(подпись)